EDP2 - 1

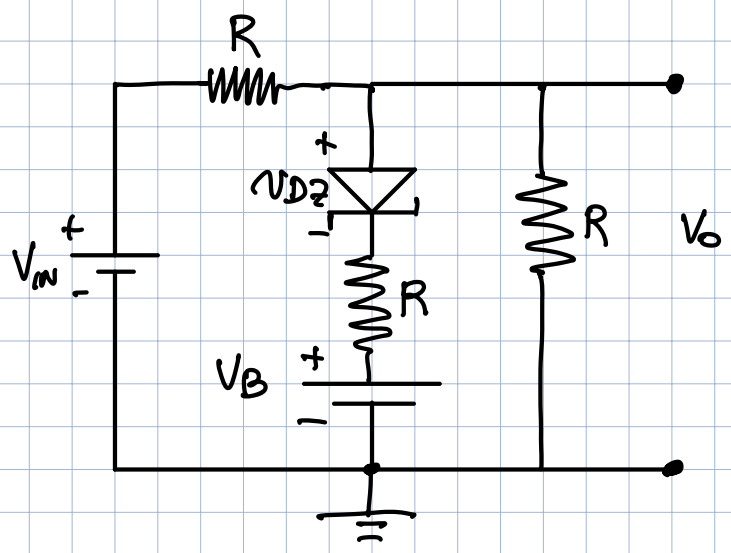

$R = 10\ k\Omega$ $\quad V_{ON} = 0V$

$V_B = 8V$ $\quad V_Z = 5V$

TROVARE LA TRANSCARATTERISTICA

$V_O = f(V_{IN})$

EDP2 - 2

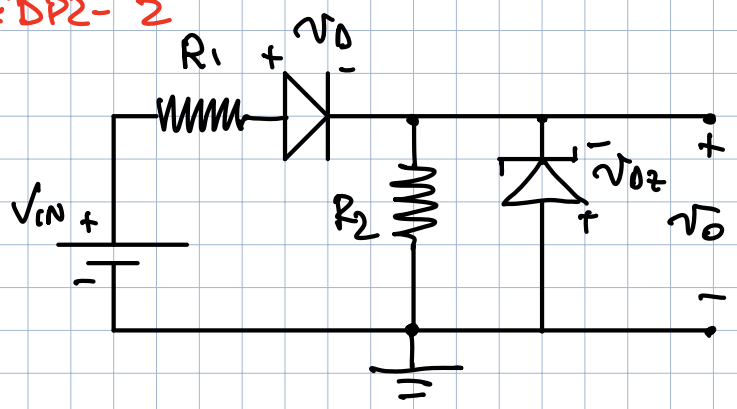

$R_1 = 1\ k\Omega$ $\quad R_2 = 3\ k\Omega$

$V_{ON} = 1V$ $\quad V_Z = 7{,}5V$

TROVARE v_O QUANDO

$V_S = -5V$

$V_S = 5V$

$V_S = 40V$

FACOLTATIVO! TROVARE $v_O = f(V_i)$

EDP2 - 3

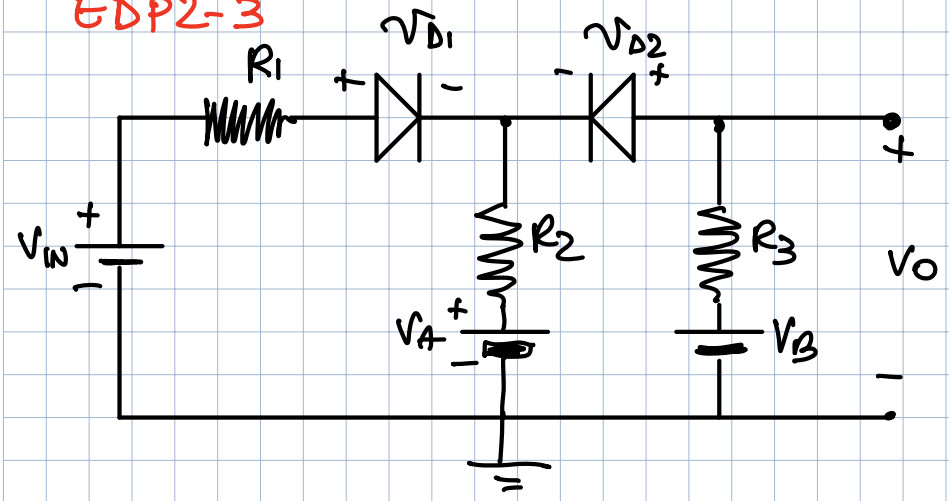

$R_1 = 1{,}5\ k\Omega$

$R_2 = 10\ k\Omega$

$R_3 = 5\ k\Omega$

$V_A = 2{,}5V$

$V_B = 10V$

$V_{ON} = 0V$

TROVARE v_O QUANDO $V_{IN} = 5V$, $V_{IN} = 10V$, $V_{IN} = 30V$

FACOLTATIVO! TROVARE $v_O = f(V_i)$

EDP2-4

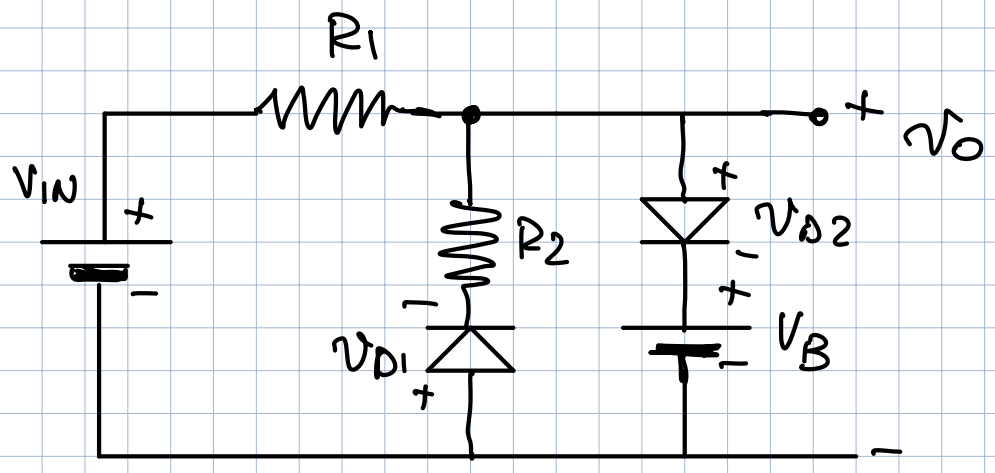

$R_1 = 1K\Omega$

$R_2 = 1K\Omega$

$V_B = 15V$

$V_{ON} = 1V$

TROVARE v_o QUANDO $V_{IN} = -20V$, $v_{IN} = 10V$, $v_{IN} = 30V$

FACOLTATIVO! TROVARE $v_o = f(V_i)$

EDP2-5

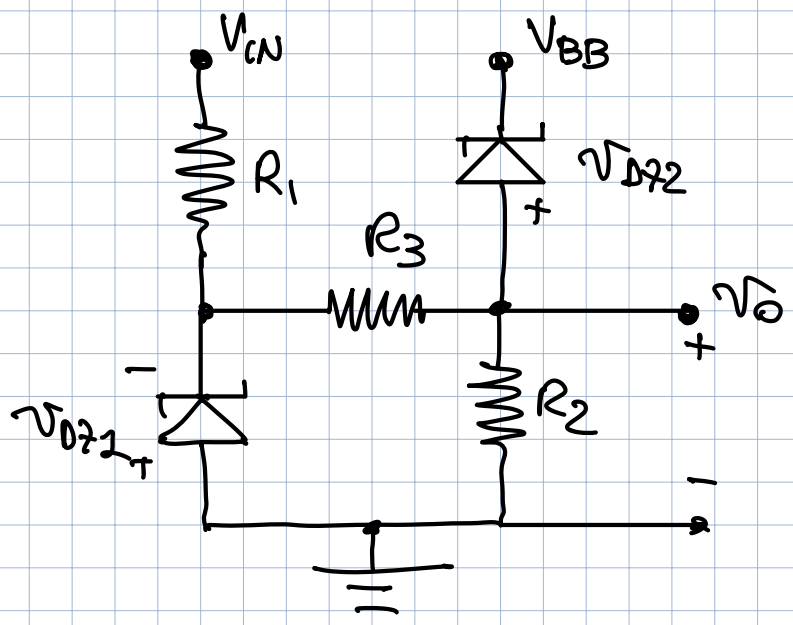

$R_1 = 2K\Omega$

$R_2 = 3K\Omega$

$R_3 = 10K\Omega$

$V_{BB} = 18V$

$V_{ON} = 0V$

$V_{Z1} = 5V$

$V_{Z2} = 8V$

TROVARE v_o QUANDO $V_{IN} = -20V$, $v_{IN} = 10V$, $v_{IN} = 30V$